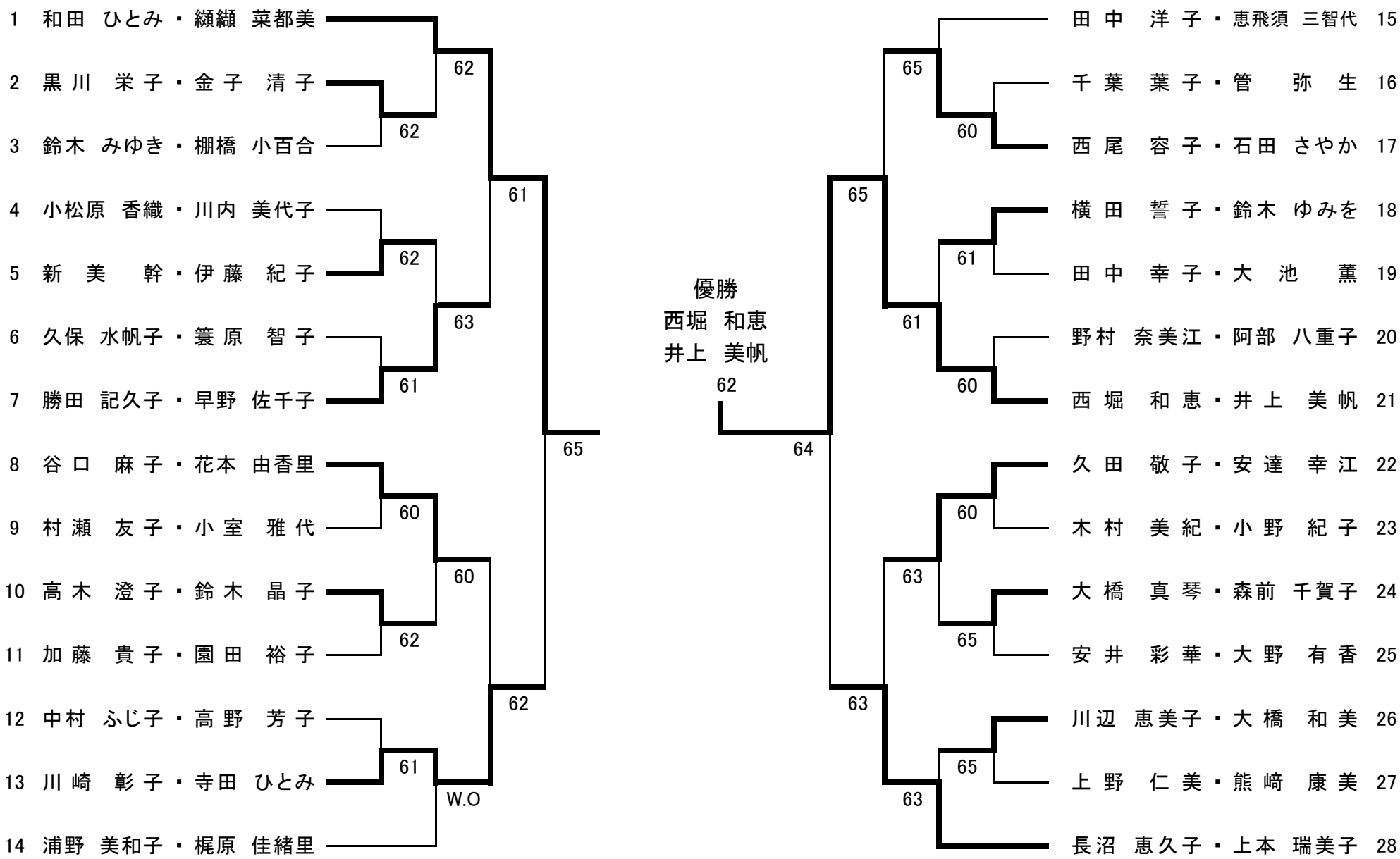平成29年　第59回市民スポーツ祭テニス　一般　女子